OPTIONS - *OPTIONEN* - OPTIONS - *OPZIONI*

COVER IN 304 / 316 STAINLESS STEEL
WETTERHAUBE AUS EDELSTAHL 1.4301 / 1.4401
CAPOT EN ACIER INOX 304 / 316
COPERCHIO IN AISI 304 / AISI 316

COVER FOR CENTRALIZED SUCTION IN 304 / 316 STAINLESS STEEL
WETTERHAUBE FÜR ZENTRALABSAUGUNG AUS EDELSTAHL 1.4301 / 1.4401
CAPOT POUR ASPIRATION CENTRALISEE EN ACIER INOX 304 / 316
COPERCHIO PER ASPIRAZIONE CENTRALIZZATA IN AISI 304 / AISI 316

FURTHER PRODUCTS
WEITERE PRODUKTE
AUTRE PRODUCTION
ALTRE PRODUZIONI

N.B.: Rights reserved to modify technical specifications.
N.B.: Angaben ohne Gewähr. Änderungen können ohne Vorankündigung vorgenommen werden.
N.B.: Toutes données portées dans le présent catalogue n'engagent pas le fabricant. Elles peuvent être modifiées à tout moment.
N.B.: Tutti i dati riportati nel presente catalogo non sono impegnativi e possono subire variazioni in qualsiasi momento.

WA.035.10.60 02.04

WAM®

WAM®

SVEN COMMERCE

Srbija, 11160 Beograd, Jovanke Radaković 31lj
Tel.: +381 (0) 11 2991-331, 2991-332
Mob.: +381 (0) 63 280-797
E-mail: svencommerce@sbb.rs • www.svencommerce.co.rs

WAMGROUP®

HOPPER VENTING FILTER
ENTLÜFTUNGSFILTER FÜR ZWISCHENBEHÄLTER
FILTRE DE DEGAZAGE POUR TREMIES
FILTRO PER SFIATO TRAMOGGE / DOSATORI

HOPPERJET®

- **FILTERING SURFACE**: 0.5 sq m with pocket, 2 sq m with POLYPLEAT®
- **POWER SUPPLY**: 24 V - 110 V - 230 V a.c.
- **FILTER MEDIA**:"BIA"-certified non-woven polyester (class U, S, G and C)
- **CLEANING**: reverse air jet
- **ELECTRONIC BOARD** included (adjustable pause and blow time settings)
- **MAINTENANCE** to carry out from clean air part
- **MATERIALS**: plastic cover (option 304 or 316 st. st.); body in 304 st. st. (option 316 st.st.)
- **DESIGN**: body made from single welded piece to prevent product from stagnating
- **WEIGHT**: 22 kg

- **FILTERFLÄCHE**: 0,5 m^2 mit Tasche, 2 m^2 mit POLYPLEAT®
- **STROMANSCHLUSS**: 24 V - 110 V - 230 V WS
- **FILTERMEDIUM**: Polyestervlies „BIA"-zertifiziert (Klasse U, S, G und C)
- **ABREINIGUNG**: mittels Druckluft
- **ELEKTRONISCHE STEUERUNG** inbegriffen (Abreinigungsintervalle und Druckluftstoßdauer einstellbar)
- **WARTUNG** reingasseitig
- **WERKSTOFFE**: Kunststoff-Wetterhaube (wahlweise Edelstahl 1.4301 oder 1.4401); Gehäuse aus Edelstahl 1.4301 (wahlweise 1.4401)
- **KONSTRUKTION**: einteiliges, staubablagerungsfreies Gehäuse
- **GEWICHT**: 22 kg

- **SURFACE FILTRANTE** : 0,5 m^2 à poches, 2 m^2 avec POLYPLEAT®
- **ALIMENTATION** : 24 V / 110 V / 230 V c.a.
- **ELEMENT FILTRANT** : polyester non tissé certifié "BIA" (classe U,S,G et C)
- **NETTOYAGE** : Pulse-Jet
- **CARTE ELECTRONIQUE** : incluse, avec possibilité de réglage des temps de pause et de pulsation
- **ENTRETIEN** : à réaliser du côté propre
- **MATIERE DE CONSTRUCTION** : capot en plastique (option inox 304 ou 316); corps en inox 304 (option 316)
- **REALISATION** : corps réalisé en une seule pièce soudée pour éviter les stagnations de produit
- **POIDS** : 22 kg

- **SUPERFICIE FILTRANTE** : 0,5 m^2 a tasche, 2 m^2 a POLYPLEAT®
- **ALIMENTAZIONE** : 24 V - 110 V - 230 V a.c.
- **MEDIA FILTRANTE** : poliestere non tessuto certificato "BIA" (classe U,S,G e C)
- **PULIZIA** : Pulse-Jet
- **SCHEDA ELETTRONICA** : compresa, con possibilità di regolazione dei tempi di pausa e di sparo
- **MANUTENZIONE** : da eseguire dalla parte pulita
- **MATERIALE** : coperchio in plastica (opzionale AISI 304 o 316); corpo AISI 304 (opzionale AISI 316)
- **REALIZZAZIONE** : corpo realizzato in un solo pezzo saldato per evitare ristagni di materiale
- **PESO** : 22 kg

SINCERT CERMET CERTIFIED COMPANY UNI EN ISO 9001-026

1 Solenoid Valve/ 1 Elektromagnetventil / 1 Electrovanne / 1 Elettrovalvola

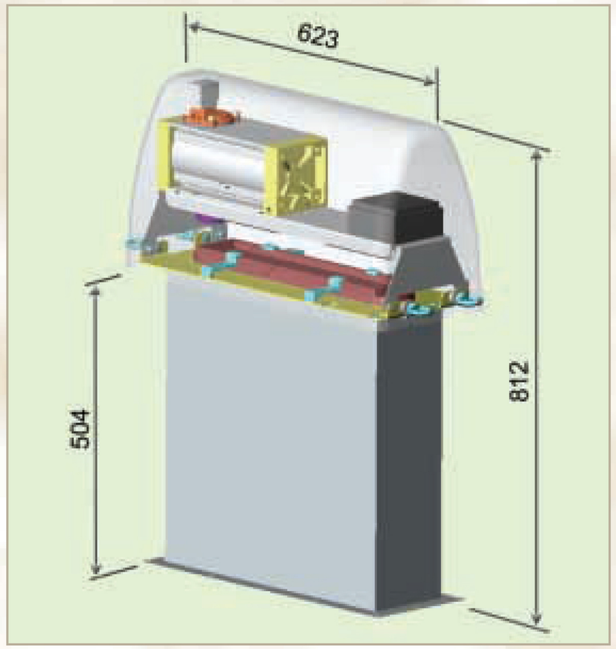

For applications with hopper volume larger than 0.15 m³ (5.3 cu.ft.)

Für Anwendungen mit Trichtervolumen größer als 0,15 m³

Pour des applications où le volume de la trémie est plus grand que 0,15 m³

Per applicazioni dove il volume della tramoggia è maggiore di 0,15 m³

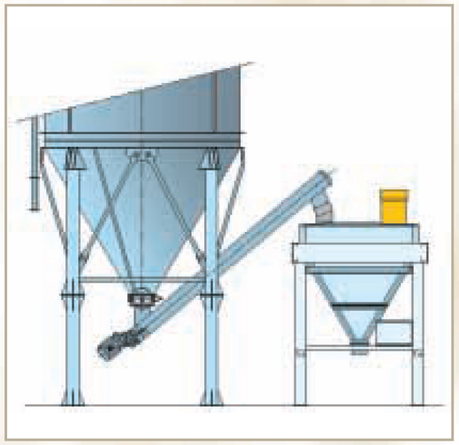

Weigh hopper loaded by screw feeder
Behälterwaage mit Dosierschnecke
Doseur alimenté par transporteur à vis
Dosatore alimentato da coclea

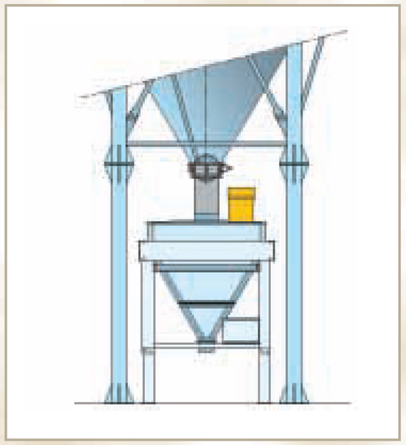

Weigh hopper loaded by silo
Behälterwaage unter Silo
Doseur alimenté par silo
Dosatore alimentato da silo

With flat or pleated filter elements !
Mit glatten oder gefalteten Filterelementen !
Avec éléments filtrants lisses ou plissés !
Con elementi filtranti lisci o plissettati !

2 Solenoid Valves/ 2 Elektromagnetventile / 2 Electrovannes /2 Elettrovalvole

For applications with hopper volume smaller than 0.15 m³ (5.3 cu.ft.)

Für Anwendungen mit Trichtervolumen kleiner als 0,15 m³

Pour des applications où le volume de la trémie est plus petit que 0,15 m³

Per applicazioni dove il volume della tramoggia è minore di 0,15 m³

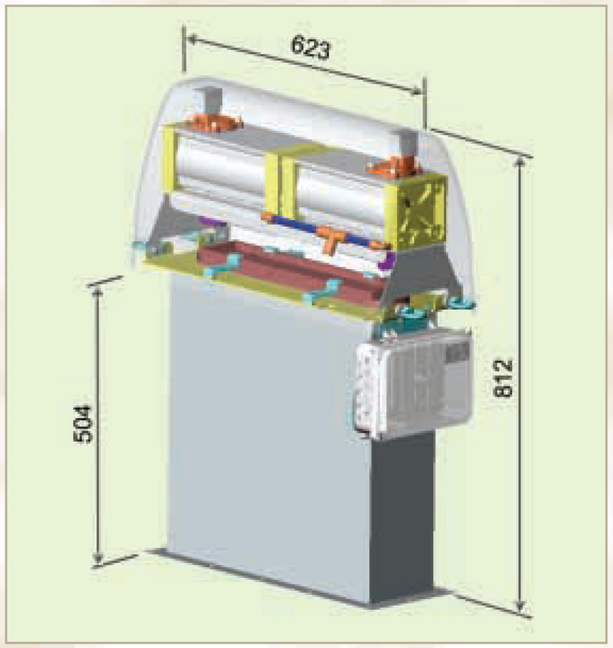

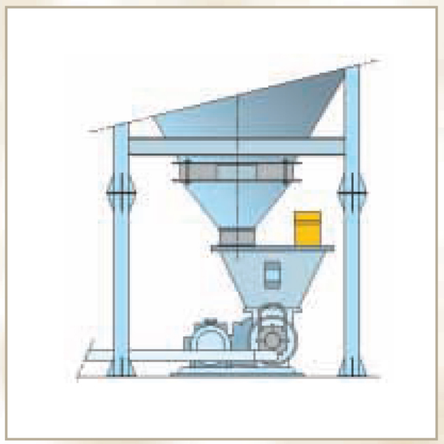

Blow-Through Valve and pneumatic conveying system
Duchblasschleuse und pneumatische Förderung
Sas avec transport pneumatique
Sfilato rotocella con trasporto pneumatico